HVK® precise and reliable 深圳市鸿万科电子有限公司

产品尺寸:

型号:02.FGG.3K.002.CA120ZN

定位键　芯数　线夹

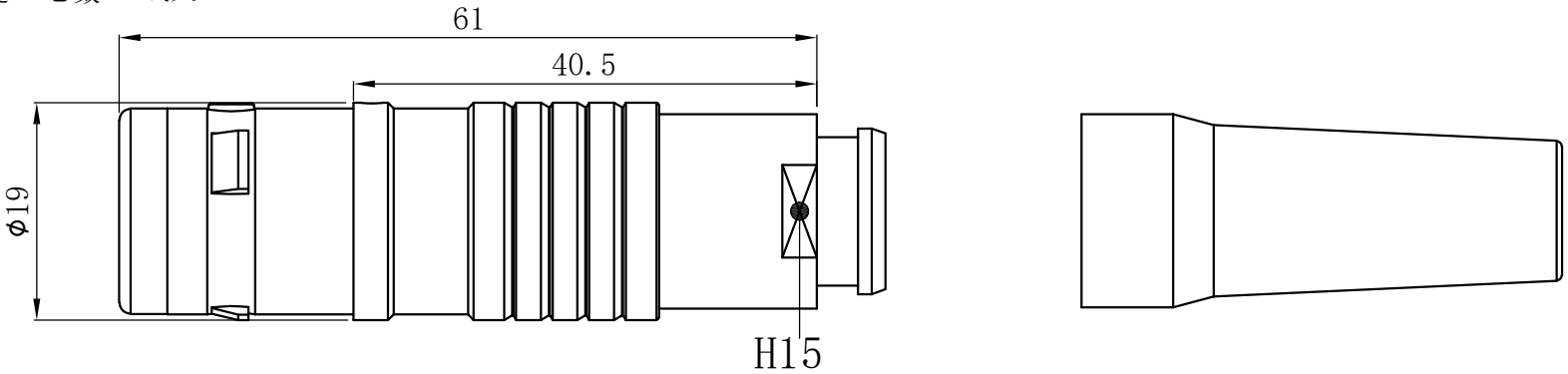

焊接端视图:

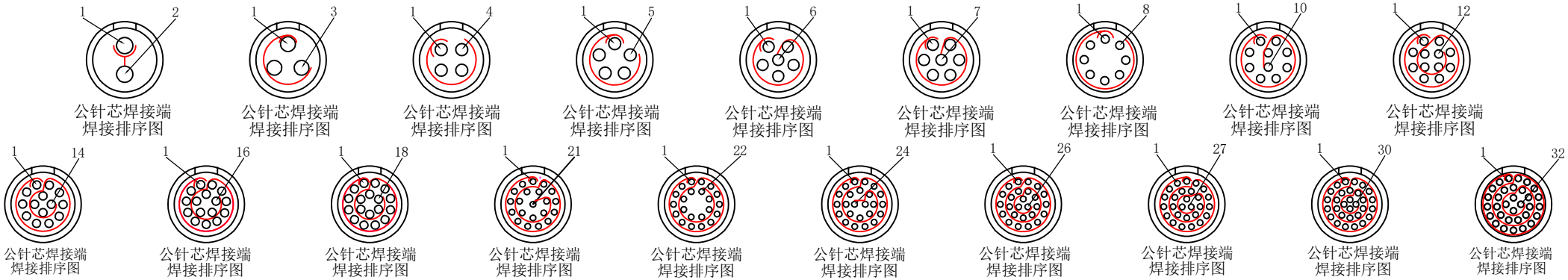

附表:

芯数	002	003	004	005	006	007	008	010	012	014	016	018	021	022	024	026	027	030	032
接触电阻	4.5mΩ	5mΩ	5mΩ	5mΩ	5mΩ	5mΩ	5mΩ	5mΩ	6mΩ	6mΩ	6mΩ	6mΩ	8mΩ	8mΩ	8mΩ	8mΩ	8mΩ	8mΩ	8mΩ
额定电流	30.0A	20.0A	18.0A	18.0A	16.0A	14.0A	12.0A	11.0A	8.0A	8.0A	7.0A	6.0A	5.5A	5.0A	4.0A	3.5A	3.5A	3.0A	2.0A
针芯规格	φ3.0	φ2.0	φ2.0	φ1.6	φ1.6	φ1.6	φ1.3	φ1.3	φ0.9	φ0.9	φ0.9	φ0.9	φ0.7	φ0.7	φ0.7	φ0.7	φ0.7	φ0.7	φ0.7

HVK® precise and reliable 深圳市鸿万科电子有限公司

产品尺寸:

型号:EGG.3K.002.CL
定位键 芯数

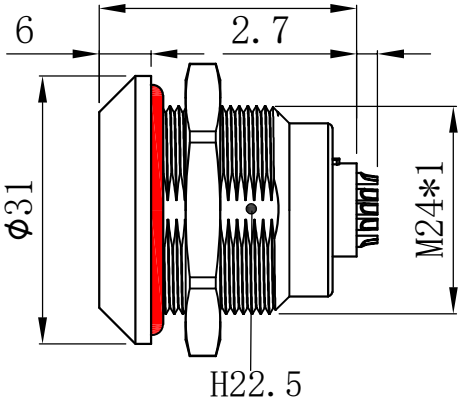

型号:EEG.3K.002.CL
定位键 芯数

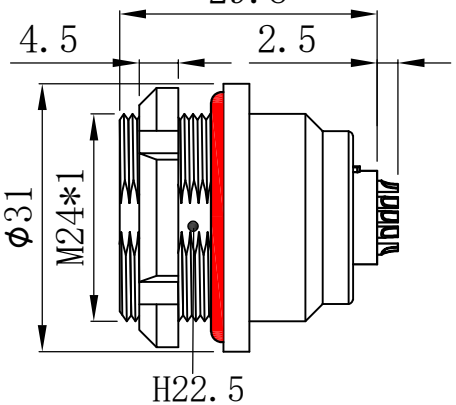

型号:HGG.3K.002.CL(密封型)
定位键 芯数

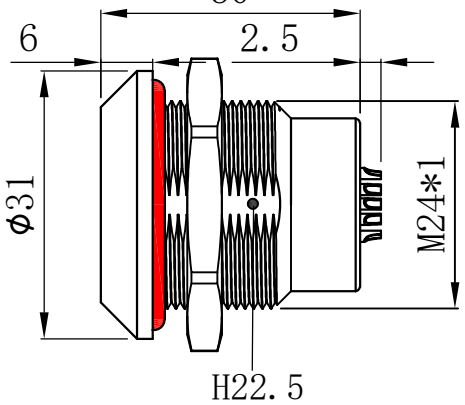

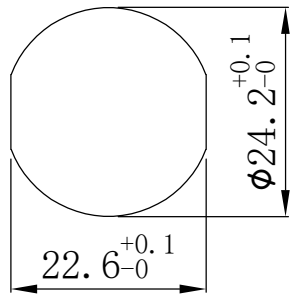

面板开口尺寸

焊接端视图:

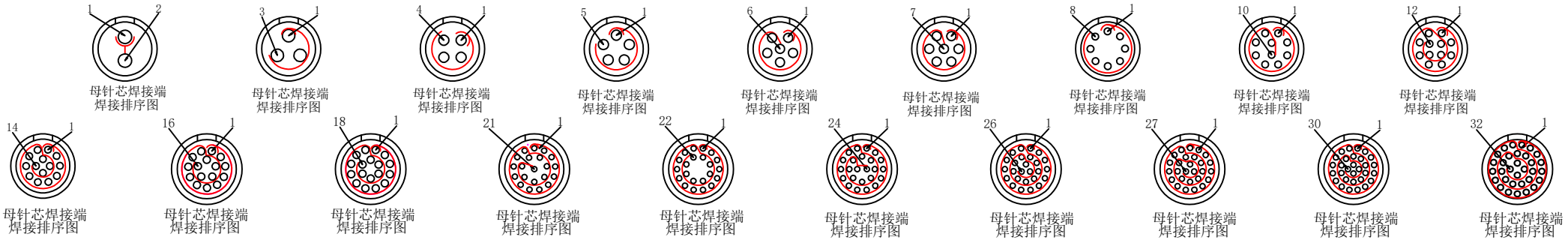

附表:

芯数	002	003	004	005	006	007	008	010	012	014	016	018	021	022	024	026	027	030	032
接触电阻	4.5mΩ	5mΩ	5mΩ	5mΩ	5mΩ	5mΩ	5mΩ	5mΩ	6mΩ	6mΩ	6mΩ	6mΩ	8mΩ	8mΩ	8mΩ	8mΩ	8mΩ	8mΩ	8mΩ
额定电流	30.0A	20.0A	18.0A	18.0A	16.0A	14.0A	12.0A	11.0A	8.0A	8.0A	7.0A	6.0A	5.5A	5.0A	4.0A	3.5A	3.5A	3.0A	2.0A
针芯规格	φ3.0	φ2.0	φ2.0	φ1.6	φ1.6	φ1.6	φ1.3	φ1.3	φ0.9	φ0.9	φ0.9	φ0.9	φ0.7	φ0.7	φ0.7	φ0.7	φ0.7	φ0.7	φ0.7